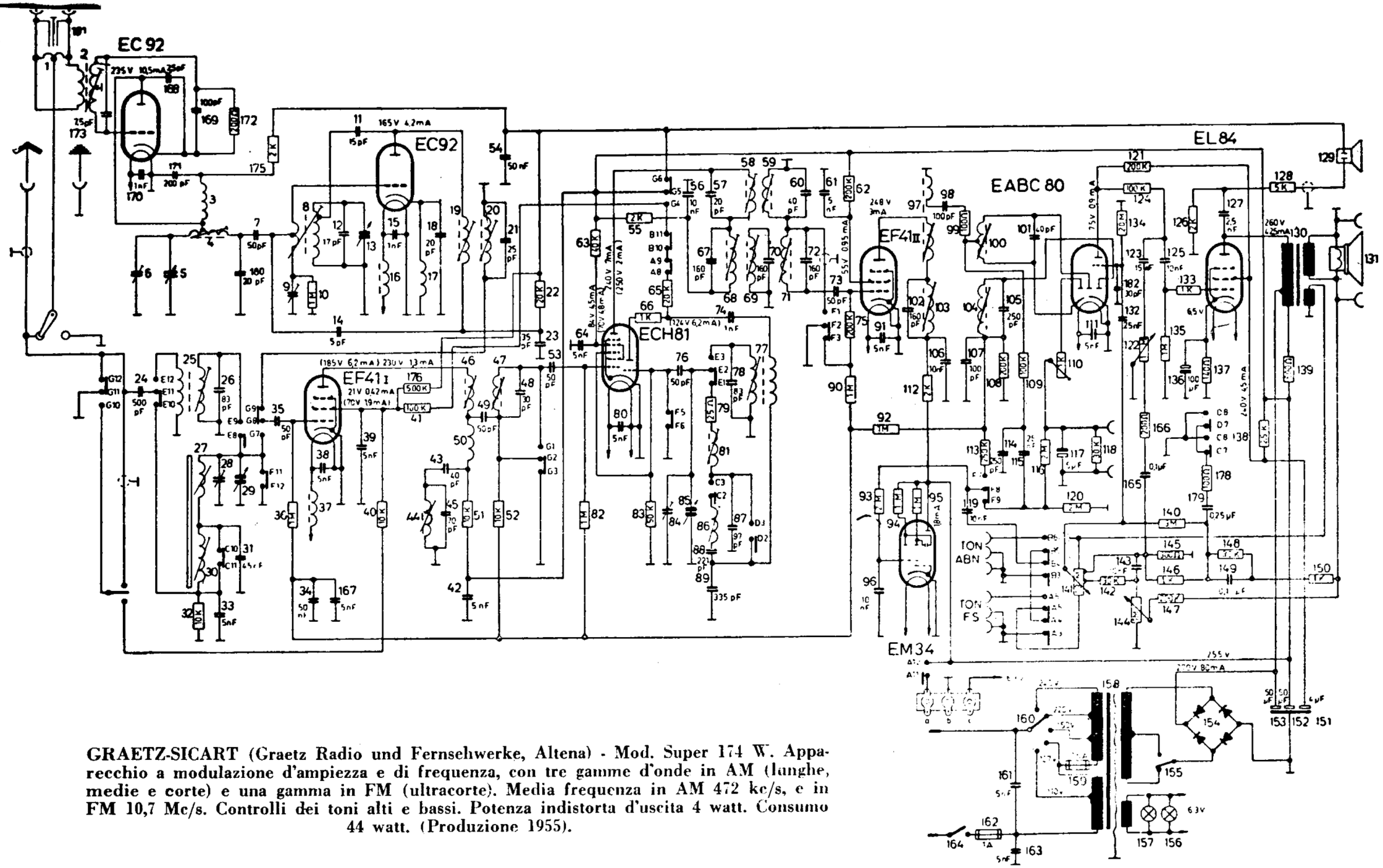

GRAETZ-SICART (Graetz Radio und Fernsehwerke, Altena) - Mod. Super 174 W. Apparecchio a modulazione d'ampiezza e di frequenza, con tre gamme d'onde in AM (lunghe, medie e corte) e una gamma in FM (ultracorte). Media frequenza in AM 472 kc/s, e in FM 10,7 Mc/s. Controlli dei toni alti e bassi. Potenza indistorta d'uscita 4 watt. Consumo 44 watt. (Produzione 1955).

GRAETZ - Mod. 174 W